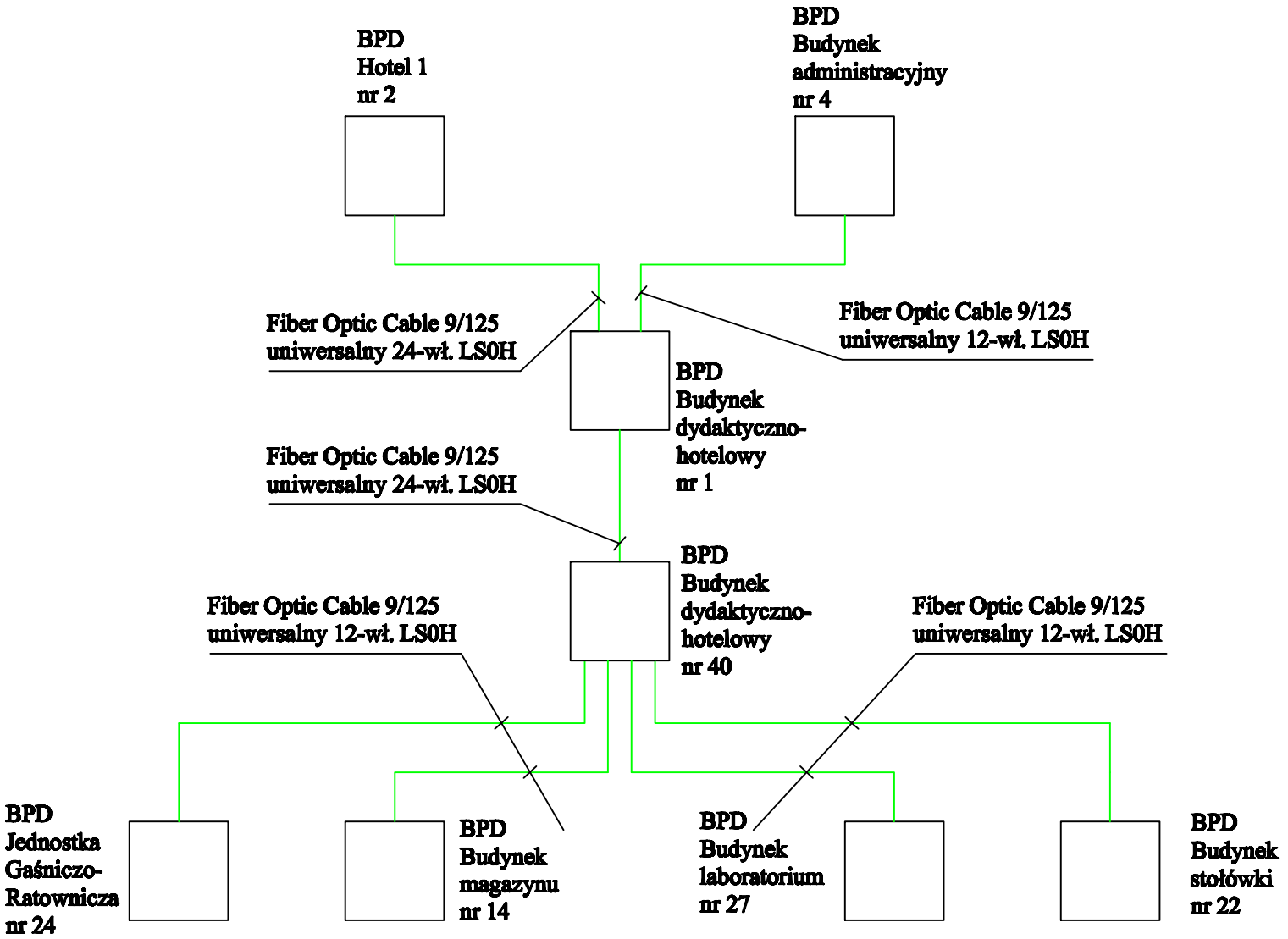

	BRANŻA	Imię i nazwisko	Nr uprawnień	Podpis	Data:
Projektował:	Elektryczna	Inż. Stanisław Hamara	TO-III/63861/18/76		12 . 2008
Opracował:	Elektryczna	mgr inż. Piotr Hamara			
Opracował:	Elektryczna				Faza: P. B
Sprawdził:	Elektryczna				
					Nr rys. 2
					Skala:

Zakład Usługowo- Projektowy "SPH"
Stanisław Hamara
ul. Północna 18
42-200 Częstochowa

Treść: Schemat blokowy sieci światłowodowej